КГУ-300

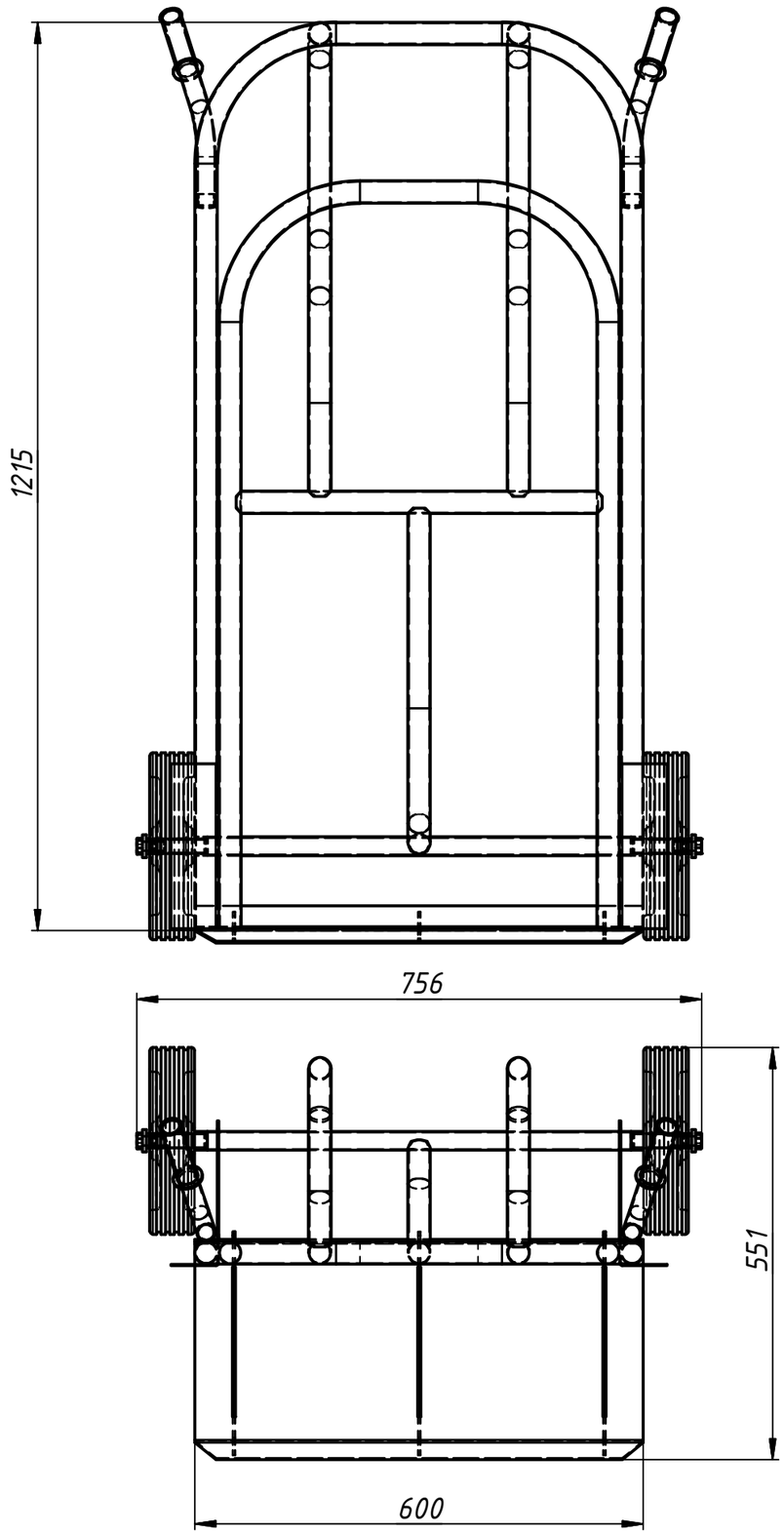

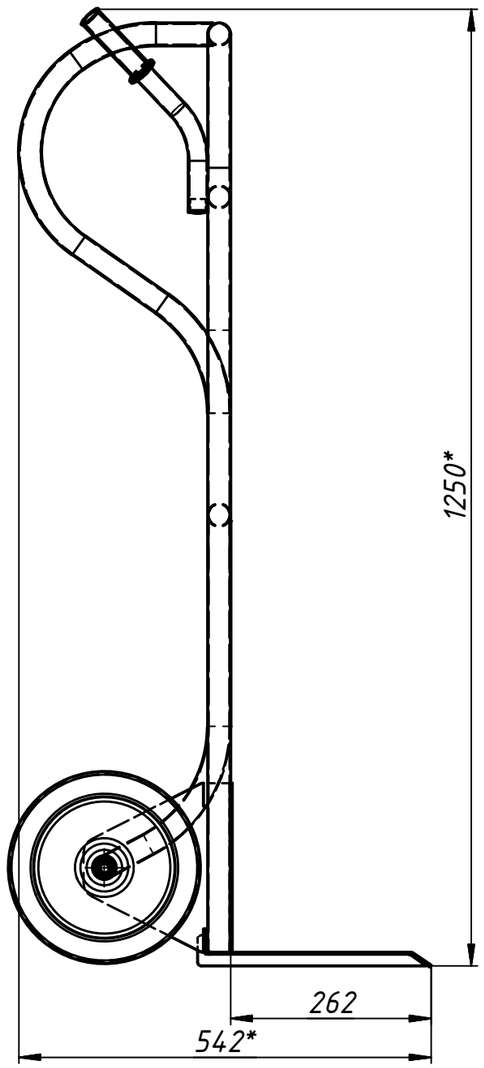

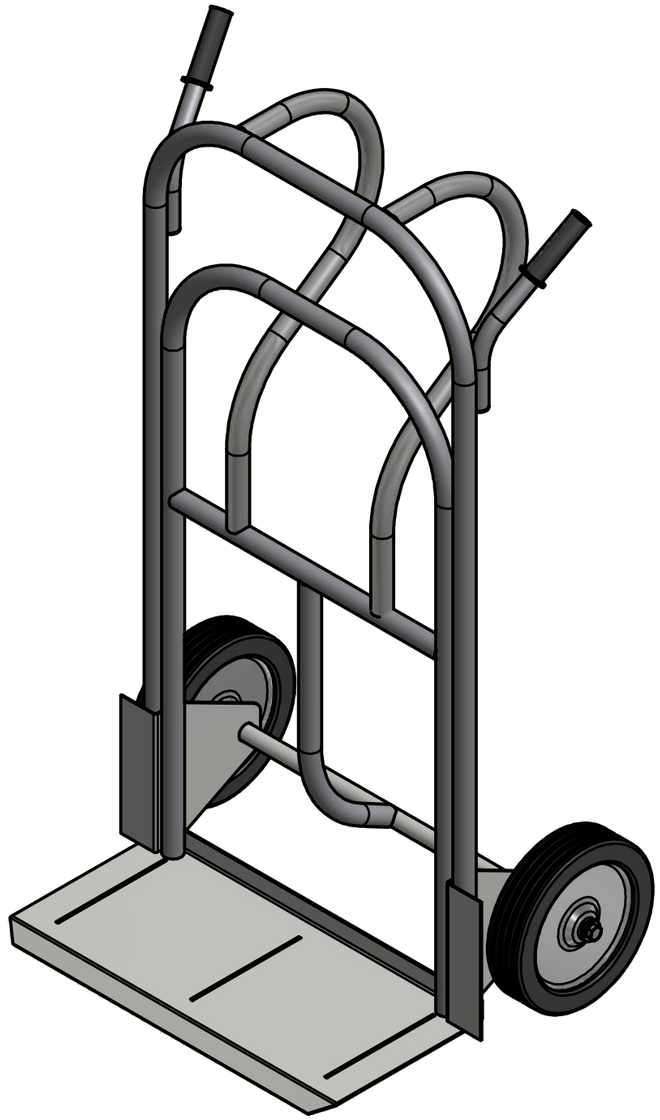

Изм.	Лист	№ докум.	Подп.	Дата	КГУ-300		
Разраб.		Ларионов С.А.		15.08.2014	КГУ-300 Сборочный чертеж	Лит.	Масса 18,6 / Масштаб 1:8
Пров.						Лист	Листов 1
Т. контр.							
Нач.отд.						RUSKLAD	
Н. контр.							
Утв.							

Перв. примен. | Справ. № | Подп. и дата | Инв. № дубл. | Взам. инв. № | Подп. и дата | Инв. № подл.

Копировал | Формат А3